ikon

SCHEDA TECNICA - *TECHNICAL FEATURES*

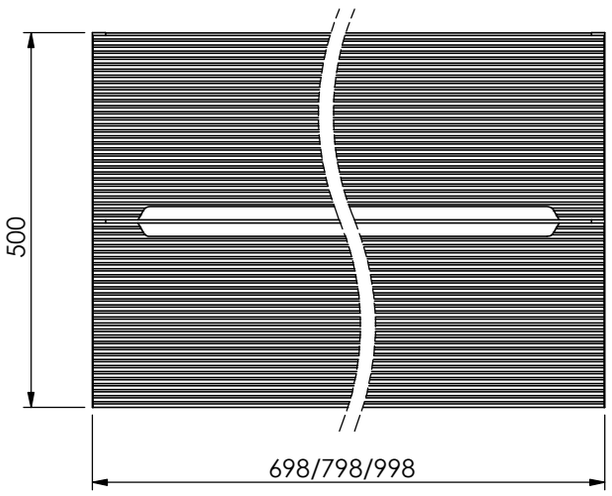

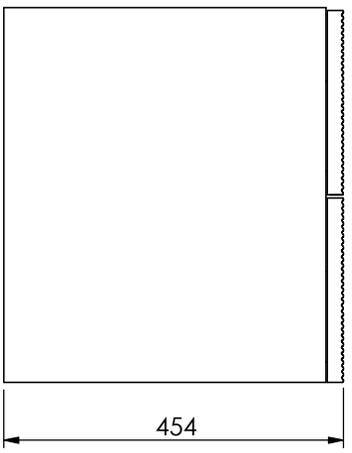

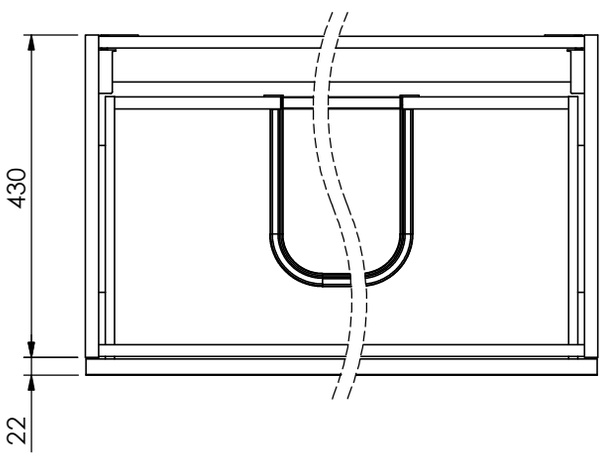

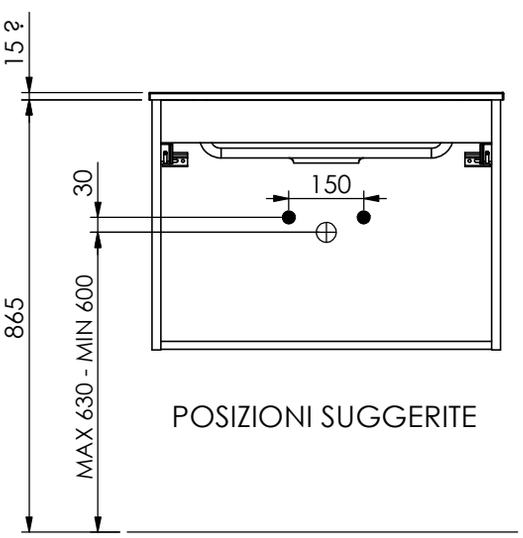

POSIZIONI SUGGERITE

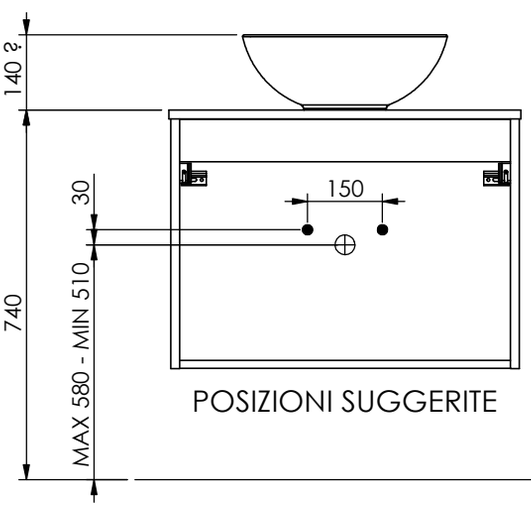

POSIZIONI SUGGERITE

AQUAlife
soluzioni per l'arredo bagno